Staubschutzkappen für USB 2.0 Mini-B Buchse mit seitlichem Griff, VPE mit 50 Stück

Artikelnummer ZUB-CAP-105

Produktbeschreibung

Staubschutzkappen für USB 2.0 Mini-B Buchse mit seitlichem Griff, Verpackungseinheit mit 50 Kappen, z.B. zum Verschließen nicht genutzter Ports, Material TPE, geeignet für -50°C bis +125°C

Technische Daten

- Schutzkappe für USB 2.0
- zum Abdecken/Verschließen einer USB Mini-B Buchse
- mit seitlicher Lasche zur einfacheren Entfernung
- Schutz vor Staub u.a.
- Material TPE (Thermoplastische Elastomere)
- -50°C bis +125°C
- Farbe: schwarz
- RoHS und REACH konform
- Verpackungseinheit mit 50 Kappen
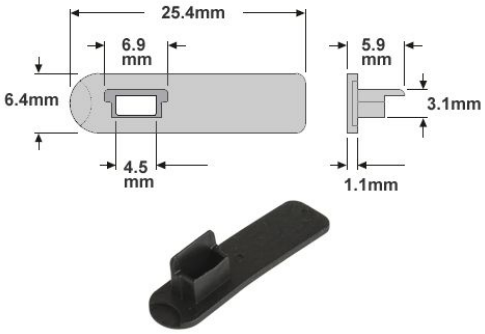
Weitere Bilder