USB 2.0 A Buchse anschraubbar an 5-Pol Boardstecker, Kabel 1m

Artikelnummer CU-MA5-100
Länge 1000mm

Produktbeschreibung

USB-Montagekabel, 1m, USB 2.0 A Buchse (anschraubbar) an 5-poligen Boardstecker, Schraubenabstand 30mm, inkl. 2 Schrauben, USB 2.0 und 1.1 kompatibel, max. 480 MBit/s

Technische Daten

- USB 2.0 Montagekabel
- Länge: 1m (Toleranz plus/minus 30mm)
- USB 2.0 und USB 1.1 kompatibel
- Buchse Typ A (anschraubbar)
- 5-poliger Boardstecker für Pfostenfeld
- bis 480 MBit/s
- doppelt abgeschirmt mit paarig verdrillten Leitungen
- inkl. 2 Schrauben (vormontiert) und 2 Muttern (eingegossen)
- Marke HORXX
- Gewicht 45gr (ohne Verpackung)

Anwendung

Gute Kabelqualität
Das hier angebotene USB-Montagekabel eignet sich insbesondere für industrielle Zwecke, zum Beispiel als Anschlusskabel für Maschinen in der Fertigung sowie für Spezialgehäuse. Quasi kann man eine USB-Steckdose am Gerätegehäuse realisieren. Hochwertiges Kabelmaterial, eine doppelte Abschirmung (Folie und Geflecht) sowie verdrillte Datenleitungen sorgen für eine störungsfreie und sichere Signalübertragung.

USB-A-Buchse an Pfostenfeldverbinder
Die Buchse des Montagekabels (Typ A weiblich) ist anschraubbar. Die Schrauben sich im Lieferumfang enthalten und vormontiert. Auf der anderen Seite des Kabels befindet sich ein 5-poliger Stecker für ein Pfostenfeld (sogenannter Pfostenfeldverbinder oder Boardstecker). Das Rastermaß des Boardsteckers ist 2,54mm und entspricht damit den Erfordernissen der meisten Mainboards oder AddOn-Karten.

1 VCC Rot +5V

2	D-	Weiß	Data -
3	D+	Grün	Data +
4	GND	Schwarz	Erde
5	Abschirmung		

Abmessungen der Montagebuchse
Bzgl. der Abmessungen der Montagebuchse gibt es oben eine technische Zeichung. Der Abstand der beiden Löcher beträgt bei diesem Montagekabel 30mm. Dadurch, das die beiden Kunststoff-Laschen der USB-A-Buchsenhalterung flexibel sind, kann auch ein Schraubenabstand von ca. 28mm bis ca. 32mm realisiert werden.

Pinbelegung
Prüfen Sie die Pinbelegung des Pfostenfeldes Ihres Mainboards oder Ihrer AddOn-Karte (Handbuch des Herstellers). Falsch belegte USB-Ports können Hardwareschäden an allen beteiligten Komponenten verursachen.

Weitere USB-Montagelösungen / USB-Steckdosen
Bei partsdata sind zahlreiche USB-Montagelösungen im Programm, z.B. mit montierbarer B-Buchse, Montagekabel mit A-Buchse auf A-Stecker gerade oder abgewinkelt bzw. wasser- und staubgeschütze Steckdosen-Varianten mit Deckel (z.B. CU-IP13-005).

Sonderlängen und Sonderkabel
...können ab einer Mindestmenge von 500 Stk. gefertigt werden (Lieferzeit ca. 5-6 Monate).

Weitere Bilder

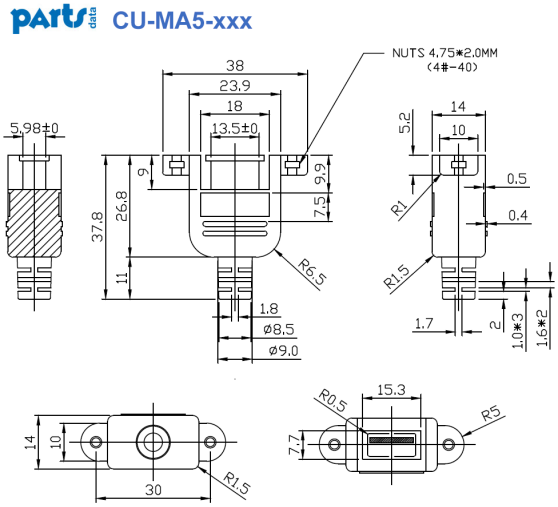

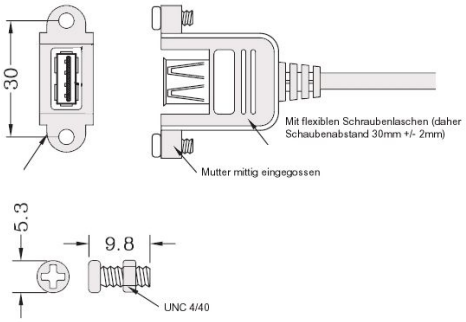

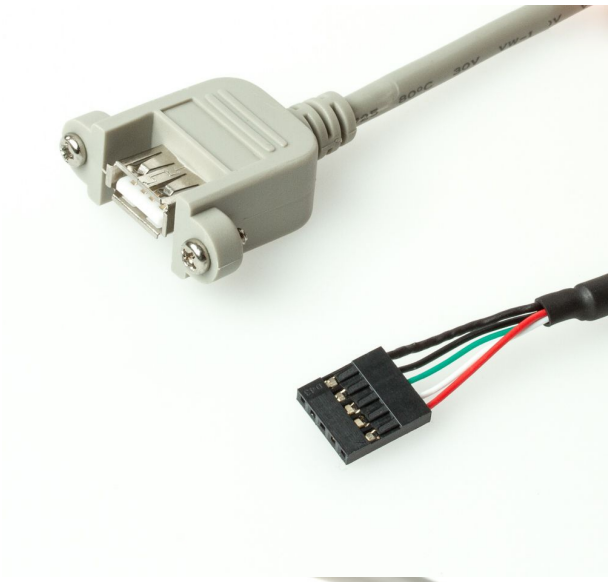

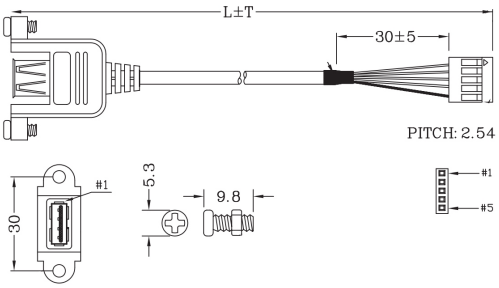
L±T
30±5
PITCH: 2.54
#1
5.3
9.8
30
#1
#5