USB 2.0 Kabel, Stecker A auf Mini-B WINKEL NACH UNTEN, 150cm

Artikelnummer ANG-D-015
Länge 1500mm

Produktbeschreibung

USB 2.0 Kabel mit abgewinkeltem USB MINI-B Stecker (Winkel NACH UNTEN), 1.5m, AWG28 (CU), Stecker USB A gerade an USB Mini-B gewinkelt 90°, schwarz

USB-Kabel Mini B abgewinkelt

Platzsparender 90° Winkelstecker
Das hier angebotene kurze USB 2.0 Kabel hat einen um *90° gewinkelten Stecker vom Typ Mini B*. Der abgewinkelte Stecker bietet Ihnen die Möglichkeit, das Kabel bei beengten Raumverhätnissen einfacher anzuschliessen. Sie sparen Platz.

Winkel NACH UNTEN?
Wir bezeichnen das Kabel als *90° NACH UNTEN* gewinkelt. Ob *NACH UNTEN* auch bei Ihnen stimmt, ist von der Position der Mini B USB-Buchse des Gerätes abhängig. Bitte prüfen Sie daher die Ausrichtung der Mini-B-Buchse Ihres USB-Gerätes. Diese Buchse ist trapezförmig, eine Seite ist breiter, die andere schmaler.

Winkelrichtung prüfen
Möglicherweise ist das, was wir als *'NACH UNTEN'* gewinkelt bezeichnen, bei Ihnen nach oben, nach rechts oder nach links. Zur Verdeutlichung der *90° Winkelrichtung* haben wir oben ein Erläuterungsbild. 90° abgewinkelte USB-Kabel vom Typ Mini-B sind bei partsdata z.B. auch in anderen Winkel-Versionen verfügbar.

Technische Daten

- USB 2.0 Winkelkabel MINI B
- Länge: ca. 150cm
- Anschluss 1: USB 2.0 A Stecker gerade (männlich)
- Anschluss 2: USB 2.0 MINI B Stecker 90° NACH UNTEN abgewinkelt (männlich)
- doppelte Schirmung mit Folienschim + Geflechtschirm
- Kupferadern (CU)
- Adernstärken: 28AWG/1P & 28AWG/2C (7x 0.12 BC)
- paarig verdrillte Datenleitungen (grün u. weiß), 'twisted pair'
- Kabeldurchmesser: 3.5mm +/- 0.1mm
- USB 2.0 kompatibel + abwärtskompatibel zu USB 1.1
- geeignet für 480 MBit/s (high speed), 12 MBit/s (full speed) und 1.5 MBit/s (low speed)
- NACH UNTEN abgewinkelt bedeutet: 90° Winkelung zur breiten Seite des MINI B Steckers
- Anwendung: Anschluss von USB 2.0 Geräten wie USB-Hubs, Cardreader, Digitalkameras u.a. an den PC
- Farbe: schwarz
- Zolltarif-Nr. für USB-Kabel: 85444290

Umweltaspekte

- CE: Produkt entspricht laut Herstellerangabe den Richtlinien und insbesondere Umweltschutznormen der EU.
- WEEE (Waste of Electrical and Electronic Equipment)
- Gefährliche Stoffe unter 0.1 Massenprozent gemäß RoHS Richtlinie 2011/65/EU und 2015/863/EU (Restriction of Hazardous Substances, Umweltschutznorm)

Weitere Bilder

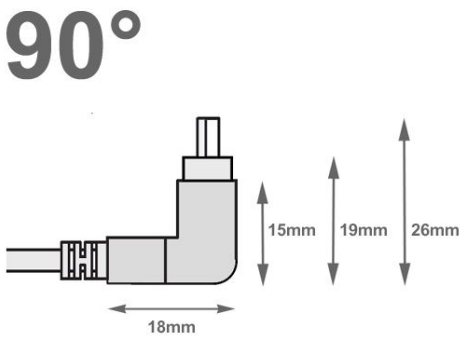

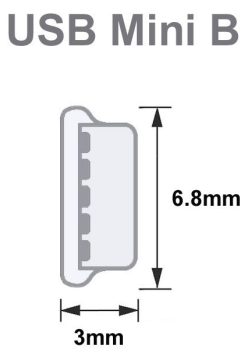
USB Mini B
6.8mm
3mm