Abgewinkeltes MINI-USB-Kabel: USB A auf Mini B WINKEL RECHTS 5m

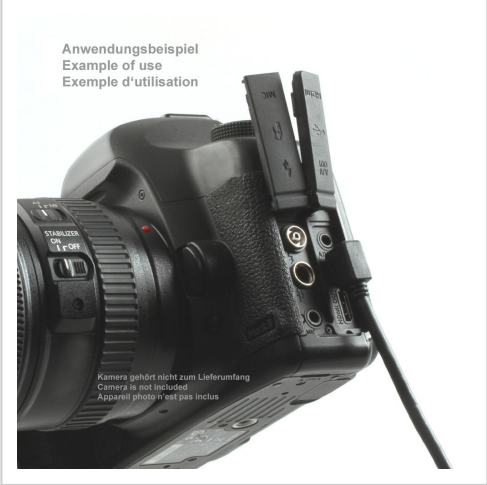

Artikelnummer CU-B2RS-50
Länge 5000mm

Produktbeschreibung

USB 2.0 Kabel mit abgewinkeltem MINI-B Stecker (WINKEL RECHTS), 5m, extra kleine 90° MINI-B Steckerbauform, z.B. für tethered shooting

partsdata Tipps

Platzsparend durch 90° Winkel
Das hier angebotene spezielle USB-Kabel hat einen um *90° abgewinkelten Mini-B-Stecker*. Dadurch eignet sich diese Kabel insbesondere für den *platzsparenden Anschluss* von USB-Geräten.

Der 90°-Winkelstecker ist zudem besonders klein konzipiert. Der Steckerüberstand beträgt nur ca. 13mm. Dies spart nochmals Platz. On Top wird die USB-Buchse durch verringerte Hebelwirkungen geschont.

Winkelrichtung?
Wir bezeichnen das Kabel als 90° NACH RECHTS gewinkelt. Ob NACH RECHTS tatsächlich stimmt, ist aber von der Position des Mini-B-Buchse des USB-Gerätes abhängig. Bitte prüfen Sie daher die Ausrichtung des Mini-B-Ports Ihres USB-Gerätes. Die Mini-B-Buchse ist trapezförmig.

Möglicherweise ist das, was wir als '90° nach rechts' abgewinkelt bezeichnen, bei Ihnen nach oben, unten oder nach links. Beispiel: Wenn Sie bei der Kamera EOS 5D den hier angebotenen 'rechts' gewinkelten USB-Stecker MINI-B einstecken, geht das Kabel nach unten weg (siehe Bilder oben).

Ideal für Fotostudios: Tethered Shooting
Lange USB-Kabel mit abgewinkeltem Mini-Stecker sind insbesondere für Fotoprofis interessant, wenn Bilder direkt von der Kamera zum PC übertragen werden. Kabel mit nicht abgewinkeltem Stecker stören die Bedienung beim Hand-Shooting. Auch wenn die DSLR-Kamera auf dem Stativ bewegt wird, rutscht ein normales nicht-gewinkeltes Kabel sehr leicht heraus. Abgewinkelte Mini-USB-Kabel bieten hier eine intelligente Lösung: Besserer Halt in der Mini-USB-Buchse und eine komfortablere Handhabung der Kamera. USB 3.0 Winkelkabel für die Canon EOS 5DS (Vollformat mit 50 Megapixeln) sind in Vorbereitung.

Studio-Erfahrungen

Wir verwenden das hier angebotene Kabel selber in unserem Fotostudio zusammen mit einer Canon EOS 7D, das Ganze kombiniert mit einer aktiven 10m USB-Verlängerung. Die Bilder wandern dann über die 15m Kabelstrecke zu *Adobe Lightroom* auf den Mac. Tethering Software wird meist von den Kameraherstellern angeboten, z.B. Canon EOS Utility, Nikon Camera Control Pro 2, Sony's Camera Remote Control oder Fuji Hyper-Utility.

Technische Daten

- abgewinkeltes MINI B USB 2.0 Anschlusskabel
- Länge: 5 Meter | 5m
- ideal für Fotografen: 'tethered shooting' Kabel (kabelgebundenes Fotografieren)
- USB 2.0 Stecker Typ MINI-B *90° gewinkelt RECHTS* (an peripheres Gerät/downstream)
- USB 2.0 Stecker Typ A (systemseitig/upstream)
- sehr kleine MINI-B Winkel-Steckerbauform (nur ca. 13mm Überstand)
- doppelte Abschirmung mit Folien- und Gefechtschirm
- Adernstärken: AWG28 + AWG24, Kupfer (CU)
- dickere Adern für Powerleitungen 5V
- USB 2.0 High Speed & abwärtskompatibel USB 1.1
- geeignet für 480 MBit/s (high speed), 12 MBit/s (full speed) und 1.5 MBit/s (low speed)
- RoHS konform (EU-Norm: **R**estriction **o**f **H**azardous **S**ubstances / Beschränkung der Verwendung umweltgefährdender Stoffe)
- techn. Hinweis: Die Länge von 5m ist die max. Länge, die ohne Signalverstärker funktioniert.
- Gewicht: 131gr
- Kabeldurchmesser: ca. 4.2 mm
- Kabelmaterial: bis 80°C, 30V, Fully Rated USB 2.0
- Zolltarif-Nr. USB-Kabel: 85444290
- Farbe: schwarz

Hinweis: Die oben abgebildete Kamera gehört nicht mit zum Lieferumfang. Dies ist nur ein Anwendungsbeispiel.

Weitere Bilder

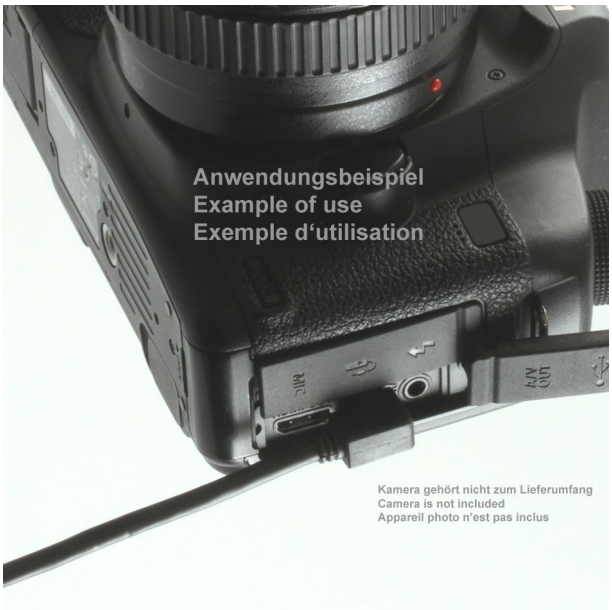

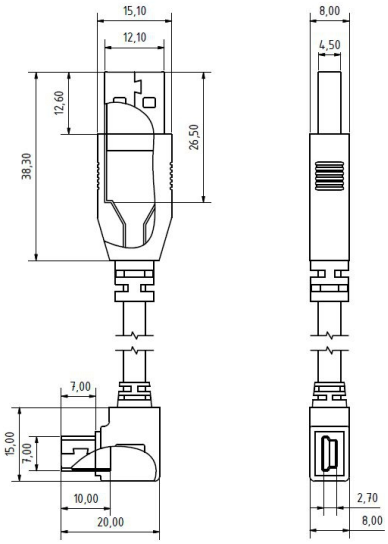

Anwendungsbeispiel
Example of use
Exemple d'utilisation
Kamera gehört nicht zum Lieferumfang
Camera is not included
Appariel photo n'est pas inclus

nach links
left
à gauche
USB Mini B
?
nach rechts
right
à droite

90°

13mm

Anwendungsbeispiel
example of use
exemple d'utilisation
CANON EOS 5D
A/V OUT
HDMI OUT
MIC

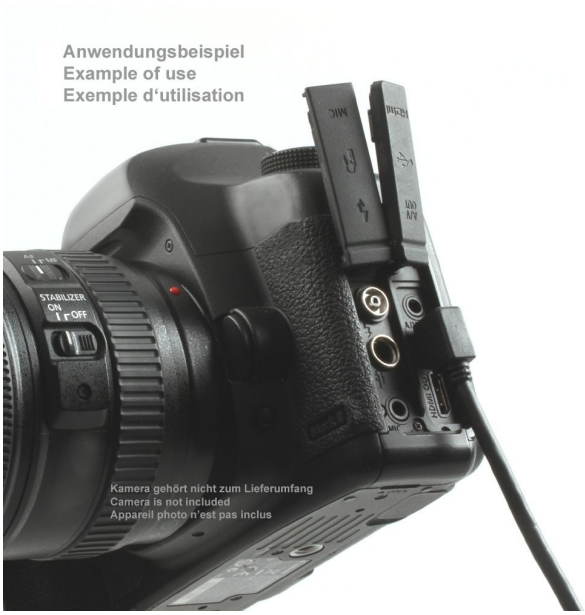
Anwendungsbeispiel
Example of use
Exemple d'utilisation
STABILIZER
ON
OFF
Kamera gehört nicht zum Lieferumfang
Camera is not included
Appareil photo n'est pas inclus