USB 3.0 Kabel AB PREMIUM-Qualität 3m

Artikelnummer BU-300-SW
Länge 3000mm

Produktbeschreibung

USB-3-Kabel, 3m, USB 3.0 kompatibel (Super-Speed-Modus), USB3-A-Stecker an USB3-B-Stecker, Farbe: schwarz

Technische Daten

- USB 3.0 Kabel Typ A-auf-B
- Länge: 3 Meter | 3m
- Stecker USB 3.0 A (männlich) auf Stecker USB 3.0 B (männlich)
- doppelte Kabel-Gesamtschirmung mit Geflecht + Folie (mit Beidraht)
- Innenleiter AWG28, Kupfer (CU)
- Außenmantel: PVC
- USB 3.0 SuperSpeed kompatibel
- geeignet für Datentransferraten bis zu 5,0 Gbit/s
- Kontaktträger in Blau entsprechend USB 3.0 Norm
- RoHS-konform entsprechend aktueller EU-Umwelt-Richtlinien
- Farbe: schwarz
- Kabeldurchmesser ca. 5mm
- Zolltarifnummer: 85444290
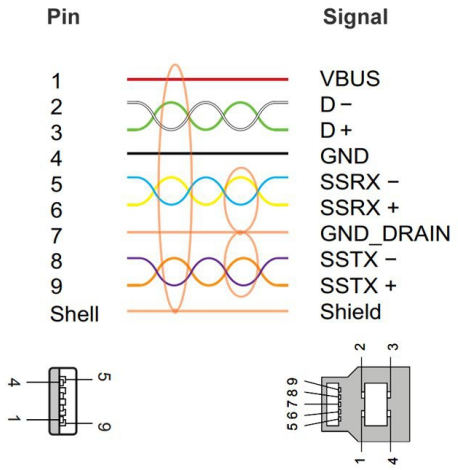
Weitere Bilder