USB-Montagekabel B-Buchse B-Stecker 50cm Schraubenabstand 28.7mm plus-minus 1.3mm

Artikelnummer CU-MB-05-VAR
Länge 500mm

Produktbeschreibung

USB-Montagekabel: USB-B-Buchse montierbar an USB-B-Stecker, Länge: 50cm, doppelt abgeschirmt, twisted pair, für USB 1.1 und USB 2.0 (bis 480 MBit/s), Schraubenabstand 28.7mm +/- 1.3mm durch Flexibilität der Mutternhalter

Technische Daten

- USB-Montagekabel
- Buchse Typ B (anschraubbar)
- Stecker Typ B gerade (nicht abgewinkelt)
- USB 1.1 und USB 2.0 kompatibel
- bis 480 MBit/s
- doppelt abgeschirmt mit paarig verdrillten Datenleitungen
- Adernstärke 28 AWG/1P, 24 AWG/2C
- RoHS-konform
- inkl. 2 Schrauben UNC 4/40 (vormontiert)
- Länge 50cm
- Gewicht: 36gr (ohne Verpackung)

Anwendung

USB-B-Buchse anschaubbar
Die Buchse des Montagekabels (Typ B weiblich) ist *anschraubbar*. Auf der anderen Seite des Kabels befindet sich ein Stecker vom Typ B.

Doppelte Abschrimung
Das Kabelmaterial ist doppelt abgeschirmt (Metallfolie und Geflechtschirm) und hat paarig verdrillte Datenleitungen (Adernstärke AWG 28/1P). Die beiden *Schrauben* und eingelassenen *Muttern* sind im Lieferumfang enthalten. Die Schrauben sind vormontiert. Die USB-Buspowerleitungen sind mit AWG 24/2C ausgeführt, also dicker als die Datenleitungen, was der USB-Norm entspricht. Der B-Stecker hat eine komplette Metallschirmung.

Abstand der Bohrlöcher

Der Schraubenabstand beträgt 28.7mm. Dadurch, dass die zwei Mutternhalter der USB-B-Buchse etwas flexibel sind, lassen sich auch Schaubenabstände von etwa plus/minus 1.3mm realisieren. Der Schraubenabstand kann somit ca. 27.4mm bis 30mm betragen. Daher kann das hier angebotene Montagekabel CU-MB-05-VAR als Alternative zu unserem Kabel CU-MB-05 (mit 30mm Schraubenabstand) eingesetzt werden, falls dieses nicht am Lager ist.
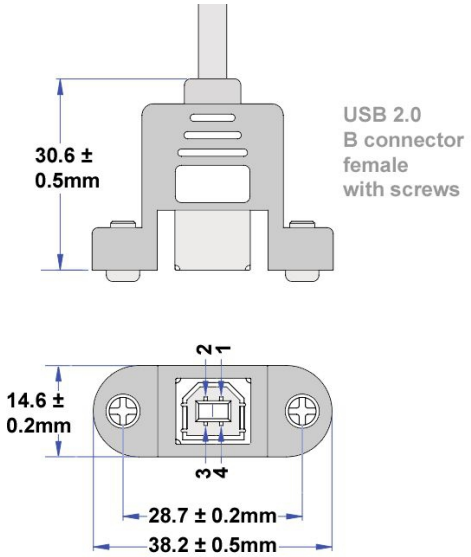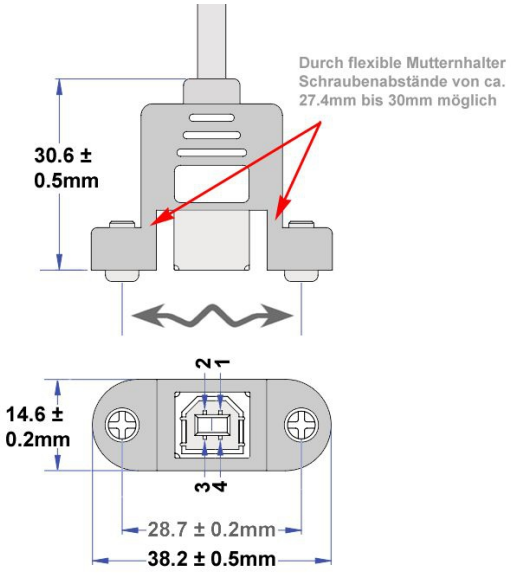
Weitere Bilder