# USB 2.0 Panel-Montagekabel Aw Am gewinkelt OBEN 2m



**Artikelnummer** CU-VUP-20
**Länge** 2000mm

## Produktbeschreibung

USB-Montagekabel 2m: USB-A-Buchse (anschraubbar) an USB-A-Stecker (NACH OBEN abgewinkelt), für USB 2.0 und USB 1.1 (bis 480 MBit/s), doppelt abgeschirmt, inkl. Schrauben

## Technische Daten

- USB 2.0 Panel-Montagekabel AA mit 90° Winkelstecker
- Anschluss 1: USB 2.0 A Buchse (weiblich, seitlich eingelassene Muttern)
- Anschluss 2: USB 2.0 A Stecker (männlich) **nach OBEN abgewinkelt**
- besonders platzsparende 90° Bauform des USB A Winkelsteckers
- Lieferumfang: Kabel inkl. 2 Schrauben (vormontiert, Schraubentyp: UNC 4-40)
- Schraubenabstand: 26mm (siehe Abb.)
- doppelt abgeschirmtes Kabel (Folienschirm und Geflechtschirm)
- PREMIUM-Qualität
- Datenleitungen paarig verdrillt: 'twisted pair'
- Datenadern: 28AWG/1P (Daten), Poweradern dicker mit 24AWG/2C
- Leitermaterial: Kupfer (CU)
- UL Kabelmaterial z.B. E238846 UL AWM 2725 80°C  30V VW-1  28AWG/1P 24AWG/2C USB CABLE CHINGLUNG
- Kabeldurchmesser ca. 5mm
- USB 2.0 kompatibel + abwärtskompatibel zu USB 1.1
- geeignet für 480 MBit/s (high speed), 12 MBit/s (full speed) und 1.5 MBit/s (low speed)bis 480 MBit/s
- Farbe: schwarz
- Zolltarif-Nr.: 85444290
- alternative Produktbezeichnungen: USB Rack Mount Kabel, USB Panelkabel, Montageflansch, Gehäusedurchführung, Verlängerung
- CE, WEEE, RoHS-konform

## Anwendung

### USB-Steckdose / A Buchse anschraubbar

Die Buchse des USB-Montagekabels (Typ A weiblich) ist anschraubbar. Die Muttern sind eingegossen. Als Schraubentyp wird UNC 4/40 verwendet, der im Computerbereich meistverwendete Typ. Der Schraubenabstand beträgt 26mm. Mit diesem Schraubenabstand sind bei partsdata zahlreiche andere USB-Montagekabel verfügbar.

### 90° nach OBEN abgewinkelter A-Stecker

Der USB A Winkelstecker hat eine besonders platzsparende, kleine Bauform, so dass der Steckerüberstand nur ca. 15mm beträgt. Was wir unter der *Winkelungsrichtung NACH OBEN* verstehen, wird durch die obige Abbildung (siehe USB-HUB) deutlich. Achten Sie bitte auf die Position des weißen Kontaktträgers: Wenn der Kontaktträger bei der Buchse oben ist, so muss der Kontakträger beim Stecker unten sein.

### PREMIUM-Kabelqualität

Das UL-2725-Kabelmaterial ist doppelt abgeschirmt (Metallfolie und Geflechtschirm) und hat paarig verdrillte Dateneitungen (AWG 28/1P). Die Adern für die USB-Buspower sind mit AWG 24 dicker als die Datenleitungen ausgeführt, was der USB-Norm entspricht.

## Weitere Bilder




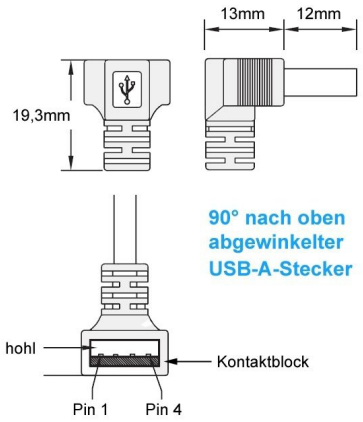






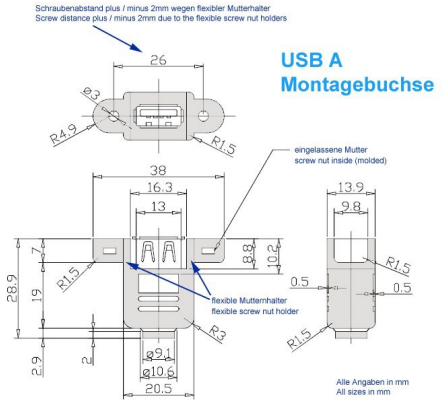
Schraubenabstand plus / minus 2mm wegen flexibler Mutterhalter
Screw distance plus / minus 2mm due to the flexible screw nut holders
USB A
Montagebuchse
26
38
16.3
13
13.9
9.8
eingelassene Mutter
screw nut inside (molded)
flexible Mutternhalter
flexible screw nut holder
Alle Angaben in mm
All sizes in mm


26mm
Schraubenabstand
spacing of the screws
espacement des vis




USB
USB
CARD
POWER
MIC
SPK