Kaltgerätekabel Stromkabel Netzkabel AUSTRALIEN 180cm

Artikelnummer CK3-AUS-018
Länge 1800mm

Produktbeschreibung

Kaltgerätekabel für AUSTRALIEN, ca. 1.8m, SAA, 3Pin / IEC 60320 (C13)

Kaltgerätekabel für Australien & Neuseeland

Stromkabel mit australischem Netzstecker
Der australische Netzstecker hat 3 Flachkontakte (Typ I AS 3112).

Stifte mit Teilisolierung
Um eine sichere Handhabung der Stecker zu gewährleisten, sind 2 Stiftkontakte des australischen Stromkabels teilisoliert.

Kaltgeräte C13 Verbinder
Kaltgerätestecker (IEC 60320-C13) wird für den Stromanschluss von Geräten verwendet, welche im Betrieb keine oder kaum Wärme entwickeln. Die maximale Temperatur des Steckers darf 70° C nicht überschreiten und der maximale Stromdurchfluss ist auf 10A festgelegt. Kaltgerätestecker passen nicht in Warm- oder Heißgerätebuchsen.

Technische Daten

- Kaltgerätekabel für Australien, Neuseeland, Papua Neuguinea
- Länge des Stromkabels: 1,8 Meter | 1.8m | 180cm
- Steckertypen: Typ I AS 3112 auf C13 (für Kaltgeräte)
- Adern-Querschnitt: 3 x 0.75mm²
- Material: H05VV-F
- Zulassung: SAA
- RoHS konform
- Farbe: schwarz
- Kabelduchmesser ca. 6.6mm
- Gewicht: 179gr (ohne Verpackung)
- Zolltarifnummer 85444290 (Leiter, elektrisch, für eine Spannung von <= 1.000 V, isoliert, mit Anschlussstücken versehen...)

Weitere Bilder

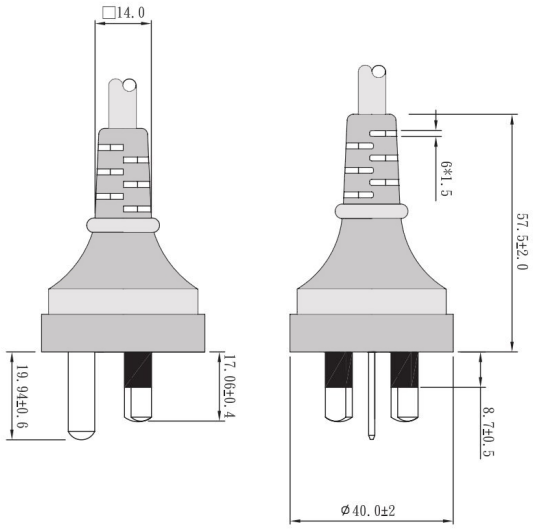

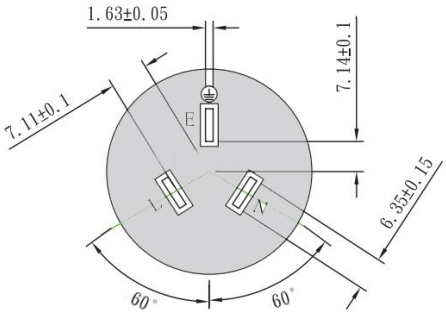

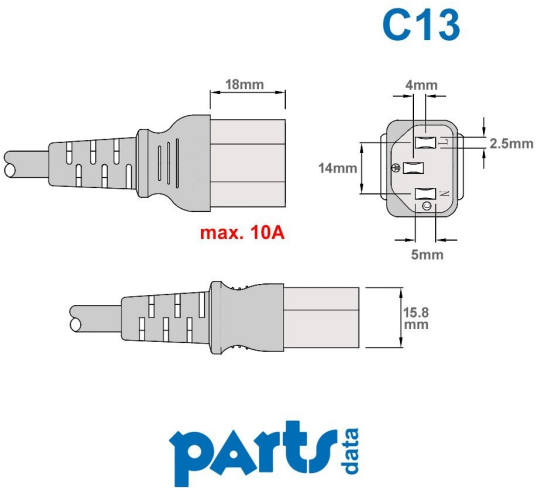
C13
18mm
4mm
2.5mm
14mm
max. 10A
5mm
15.8
mm
parts data