Cat.6 SLIM-Patchkabel Flachkabel schwarz, PIMF, 25cm

Artikelnummer B6-FBBK-002
Länge 250mm

Produktbeschreibung

Cat.6 SLIM-Patchkabel / Flachkabel schwarz, PIMF, U/FTP, 250 MHz, Kupferadern (CU), 25cm

Technische Daten

- **Cat.6** SLIM Patchkabel / LAN-Kabel
- als extrem flaches Netzwerkkabel ausgeführt: **Flachkabel**
- 2x RJ45 Stecker (8P8C) mit vergoldeten Kontakten
- beidseitig Knickschutz angespritzt mit Zugentlastung
- Schirmungsklasse: U/FTP (Folie Alu, einfach)
- Schirmungsart: **PIMF** (Aluminium-Folienschirmung für einzelne Adernpaare)
- Innenleiter Material: **Kupfer** (CU), 4x2xAWG 7/32 BC stranded
- Material Außenmantel: PVC
- Höhe Flachkabel-Mantel: nur 1.8 mm
- Breite Flachkabel-Mantel: 6.6 mm
- **kurze Steckerbauform** (ideal für 19" Schränke)
- max. Bandbreite: 250 Mhz
- Paarfolge nach EIA/TIA 568B (1 zu 1 alle Kontakte)
- mit Rastnasen-Schutz
- Stecker-Front-Farbcodierung in ROT zur Kennzeichnung Cat.6
- geringer Biegeradius
- Betriebstemperatur -20 °C bis 60 °C
- Farbe: schwarz
- CE, WEEE, RoHS konform

partsdata Tipps

Cat.6 Flachkabel
Der Hauptvorteil dieses Flachkabels ist seine *gute Verlegbarkeit* und der *kleine Biegeradius*. Das Flachkabel ist nur rund 1.8mm dick. Die Belegung ist 1-zu-1 für alle 8 Kontakte, was dem Netzwerkstandard (EIA/TIA 568B) entspricht.

Rastnasen gut geschützt

Jeder *RJ45-Stecker* ist mit einem gut bedienbaren *Rastnasen-Schutz* ausgestattet. Die kleinen empfindlichen Einrastnasen der RJ45-Stecker brechen so nicht mehr so schnell ab. Sehr praktisch für die Verlegung und Lagerung.

Abschirmung PiMF
Intern ist jedes der 4 verdrillten Adernpaare (twisted pair) mit einer *flexiblen Aluminiumfolie* umwickelt. Diese Schirmungsart nennt sich *PiMF: 'Pairs in Metall Foil'.*

Kleine Stecker = kurzer Steckerüberstand
Die *RJ45-Stecker* stehen im Vergleich zu normalen Patchkabeln nicht weit raus, weil die Bauform der Stecker miniaturisiert wurde. Das spart zusätzlich Platz!

Hersteller / Importeur - Manufacturer / Importer - Fabricant / Importateur
Wentronic GmbH, Pillmannstr. 12, 38112 Braunschweig, Germany, info@goobay.de

Weitere Bilder

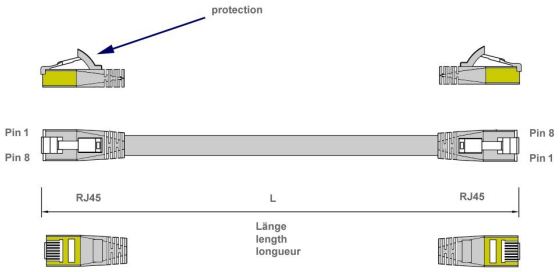

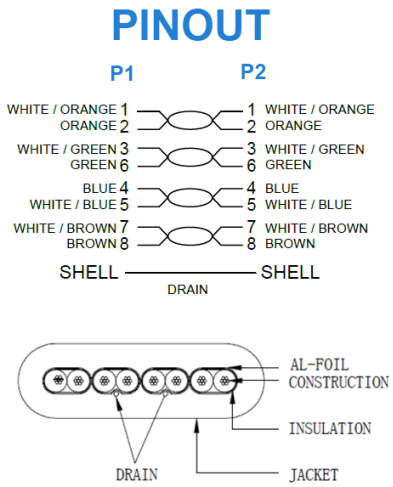
PINOUT
P1
P2
WHITE / ORANGE 1
ORANGE 2
WHITE / GREEN 3
GREEN 6
BLUE 4
WHITE / BLUE 5
WHITE / BROWN 7
BROWN 8
1 WHITE / ORANGE
2 ORANGE
3 WHITE / GREEN
6 GREEN
4 BLUE
5 WHITE / BLUE
7 WHITE / BROWN
8 BROWN
SHELL
SHELL
DRAIN
AL-FOIL
CONSTRUCTION
INSULATION
DRAIN
JACKET

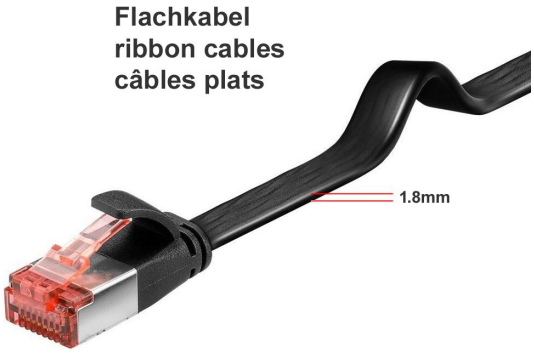
Flachkabel
ribbon cables
câbles plats
1.8mm