Kabel USB Type-C™ Stecker gewinkelt auf USB 3.0 A 150cm



Artikelnummer HX-CAR-4-15
Länge 1500mm

Produktbeschreibung

Kabel USB Type-C™ gewinkelt auf USB 3.0 A, 150cm, schwarz

Highlights

- **Typ C Stecker 90° abgewinkelt**
- besonders kleiner C-Steckertyp
- liegt somit eng am Gerät an
- kann durch den symmetrischen C-Stecker wahlweise in zwei Richtungen am Gerät entlang geführt werden: **nach rechts/links 90°**

Details

- USB-Kabel Stecker Typ C (**Type-C™**) auf USB 3.0 A Stecker
- als Daten- und Ladekabel verwendbar
- **PREMIUM-Qualität**
- UL 20276 Kabelmaterial z.B. von **E352563** 80°C 30V VW-1
- SuperSpeed Datenübertragungen bis 5 Gbit/s (5 Gbps)
- Laden mit bis zu 15 W
- USB 3.0 kompatibel, abwärtskompatibilität zu USB 2.0 und 1.1
- Adern: Kupfer (CU), AWG24/30
- z.B. für Smartphones mit Type-C™ Buchse
- platzsparender Einsatz durch C-Winkelstecker

Anwendung

- Das USB Kabel macht es möglich gängige Geräte mit USB-C™ Port anzuschließen, zu Synchronisieren und Daten mit einer Geschwindigkeit von bis zu 5 Gbps zu übertragen.
- Der USB-C™ Stecker ist beidseitig verwendbar (d.h. gedreht einsteckbar)
- Schnellladefunktion - USB-C™ Ladekabel zum superschnellen Synchronisieren und Laden von USB-C™ fähigen Geräten mit einer Leistung von bis zu 15 W.
- SuperSpeed Datenübertragungen: Das Kabel unterstützt Datentransferraten bis 5 Gbit/s (10-mal schneller als USB 2.0)
- Abwärtskompatibilität: Das USB-C™ Kabel ist abwärtskompatibel zu USB 2.0 und USB 1.1 Geräten.
- **Sync & Charge**: USB-C™ Synchronisationskabel für Datenübertragungen und Ladevorgänge

Umwelt

- doppelte Abschirmung reduziert Elektrosmog
- RoHS-konform 2011/65/EU, (EU) No. 2015/863
- CE, WEEE

Weitere Bilder

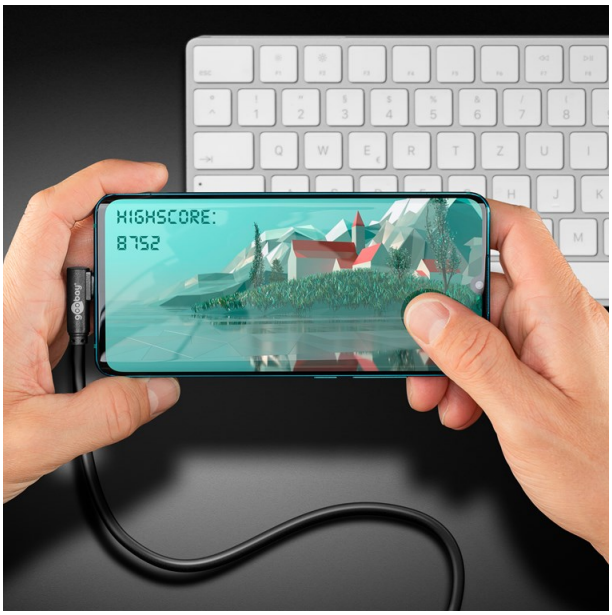

PINOUT

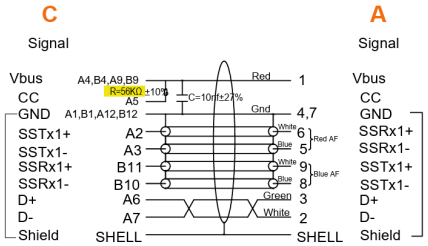

PREMIUM quality

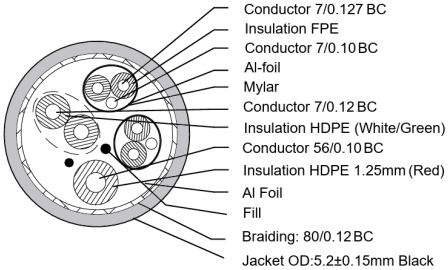

BC = bare copper




USB 3.0 A
USB Type-C™

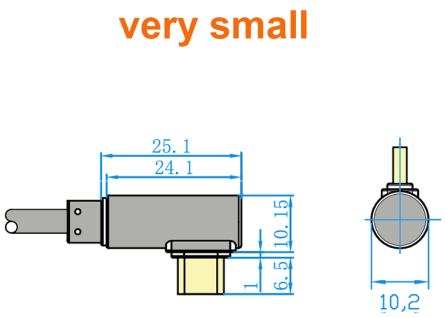
very small
25. 1
24. 1
10. 15
6. 5
1
10,2

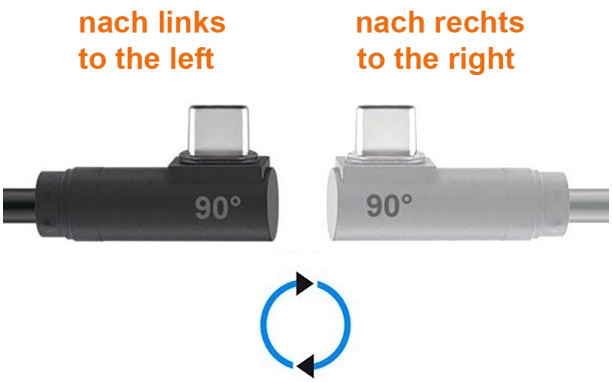
nach links
to the left
nach rechts
to the right
90°
90°


Syncing & Charging
Smartphones & tablets
Power banks
PlayStation controllers (PS5)
Loudspeakers
goobay


For an Ideal Connection
available in various lengths
0.5 - 3 m
USB-C™ plug
90° angled
USB 3.0 plug
Type A
goobay