Kaltgerätekabel C13 für ARGENTINIEN 180cm

Artikelnummer CK3-ARG-018
Länge 1800mm

Produktbeschreibung

Kaltgerätekabel für ARGENTINIEN, ca. 1.8m, UL de ARG, 3Pin / IEC 60320 (C13), schwarz

Technische Daten

- Farbe: schwarz
- Länge: 1,80m
- Querschnitt: 3 x 0,75mm²
- RoHS konform
- Stecker-Typ I Argentinien: maßgebliche Norm: IRAM 2073 (Außenleiter (Phase) und Neutralleiter sind im Vergleich zu anderen Ländern umgekehrt angeschlossen.)
- Stecker-Typ II: Kaltgerätestecker IEC-60320 C13
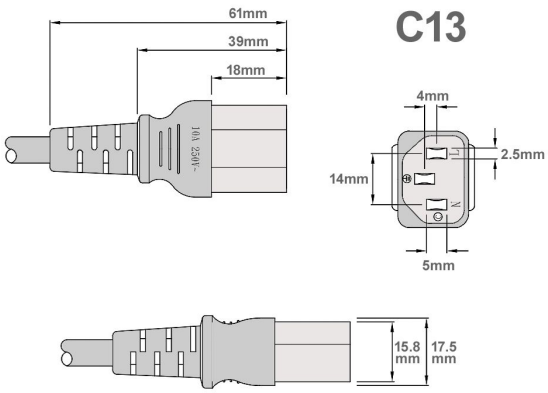
Weitere Bilder