USB 3.2 Gen.2x2 Kabel mit 2x Type-C™ Stecker 20Gbps 5A 30cm

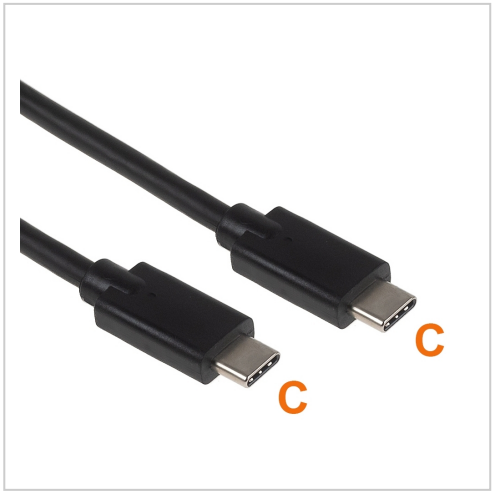

Artikelnummer HX-C22-03
Länge 300mm

Produktbeschreibung

USB 3.2 Gen.2x2 Kabel mit 2x Type-C™ Stecker, bis zu 20 Gbps Datenübertragung (Dual Lane), USB Power Delivery bis zu 5A, 30cm

Highlights

- bis **20 Gbps** Speed (Dual-Lane)
- USB Power Delivery **5A**
- **USB 3.2 Gen 2x2** ist doppelt so schnell wie sein Vorgänger USB 3.2 Gen 2 (10 Gbps)

Details

- kurzes USB 3.2 Gen. 2x2 Anschlußkabel
- beidseitig Stecker Typ C (Type-C™), männlich
- Länge: extra kurz ca. 0,3 Meter | 30cm
- für Datenübertragungsraten bis 20 Gbps geeignet (Dual-Lane)
- unterstützt USB Power Delivery bis zu einem Ladestrom von 5 Ampere (bei max. 20V = 100W)
- gemäß IEC 62680-1-3:2021 Standard
- Qualität: PREMIUM
- UL Kabelmaterial (z.B. E340033)
- Adernstärke: Data AWG32, Power AWG22 (Kupfer, CU)
- verdrillte Aderpaare
- dreifache Schirmung (Geflecht + Folien)
- geschirmte Steckverbinder
- Videosignale bis 3840x2160 (60Hz) werden unterstützt
- Kabeldurchmesser ca. 4.5±0.2mm
- als Datenkabel und Ladekabel verwendbar
- Farbe: schwarz
- CE, WEEE, RoHS- u. REACH-konform

Umwelt

- RoHS-konform: Produkt entspricht den EU-Umweltschutz-Richtlinien 2011/65/EU u. RoHS 2015/86 ("Restriction of Hazardous Substances": Beschränkung der Verwendung bestimmter gefährlicher Stoffe)
- WEEE konform (DE65810611): Waste of Electrical and Electronic Equipment - Durch die WEEE-Richtlinie bzgl. Recycling und Wiederverwertung wird ein wesentlicher Beitrag zum Umweltschutz geleistet.
- REACH-konformer Beschaffungsprozess ("Registration Evaluation Authorisation and Restriction of Chemicals": Regstrierung, Bewertung, Zulassung und Beschränkung von Chemikalien)
- Produkt-Verpackung aus Pappe (kein Kunststoff)
- CE: alle europäischen Normen werden eingehalten

*Alle Informationen zum Punkt Umweltschutz basieren auf Angaben des Herstellers / Vorlieferanten.

Weitere Bilder



USB 3.2 Gen. 2x2

Auflösung	Max. Bildwiederholrate	Farbangabe	DSC
7680 × 4320 (8K UHD)	60 Hz	4:4:4	Erforderlich
5120 × 2880 (5K)	60 Hz	4:4:4	Erforderlich
5120 × 2880 (5K)	30 Hz	4:4:4	Nicht erforderlich
3840 × 2160 (4K UHD)	144 Hz	4:4:4	Erforderlich
3840 × 2160 (4K UHD)	60 Hz	4:4:4	Nicht erforderlich
2560 × 1440 (WQHD)	240 Hz	4:4:4	Erforderlich
2560 × 1440 (WQHD)	120 Hz	4:4:4	Nicht erforderlich
1920 × 1080 (Full HD)	144 Hz	4:4:4	Nicht erforderlich

DSC:
Display Stream Compression

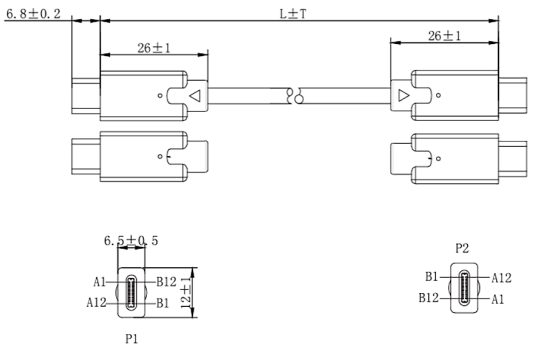



USB Power Delivery
5 Ampere


Port C


Port C

PINOUT

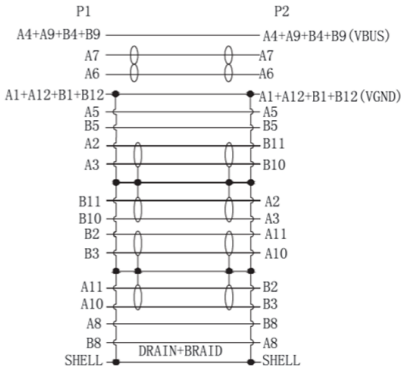
P1
P2
A4+A9+B4+B9
A4+A9+B4+B9(VBUS)
A7
A7
A6
A6
A1+A12+B1+B12
A1+A12+B1+B12(VGND)
A5
A5
B5
B5
A2
B11
A3
B10
B11
A2
B10
A3
B2
A11
B3
A10
A11
B2
A10
B3
A8
B8
B8
A8
SHELL
DRAIN+BRAID
SHELL

