USB-Montagekabel für 2cm Rundloch, Länge 120cm, mit Halterung



Artikelnummer ROM-120
Länge 1200mm

Produktbeschreibung

USB-Montagekabel für runde Gehäuse-Aussparung mit 2cm Durchmesser, 120cm, USB 2.0, max. 480 MBit/s, USB-A-Stecker an USB-A-Buchse, Farbe: Schwarz

Technische Daten

- USB 2.0 Verlängerungskabel / Montagekabel für Rundloch ca. 2cm
- Länge ca. 120cm
- Lieferumfang inkl. Halterung (optional verwendbar) u. 2 Befestigungsschrauben
- doppelt abgeschirmt
- mit einem Ferritkern
- Kupferadern (CU)
- USB 2.0 A Buchse (weiblich) an USB 2.0 A Stecker (männlich)
- Größe der Montagehalterung: ca. Breite 60mm x Höhe 34.2mm x Dicke 20mm
- Schrauben-Lochabstand bei Halterung: ca. 42mm (mittig gemessen)
- USB 2.0 kompatibel
- Farbe: schwarz
- z.B. geeignet zur Anwendung mit MP3-Autoradios
- CE, WEEE, RoHS--konform

Anwendung

Dieses Montagekabel kann zum einen für eigene Gehäusekonstruktionen (ohne Nutzung der mitgelieferten Halterung) eingesetzt werden. Hierfür ist eine runde Gehäuseaussparung von etwas über ca. 20mm erforderlich.

Die zweite Anwendungsmöglichkeit ist die Nutzung mit der Halterung. Z.B. kann man unter der Schreibtisch-Tischplatte am Rand eine bequem zugängliche USB-Buchse installieren. Beliebt ist die Montage mit Halterung auch in Fahrzeugen.

Weitere Bilder

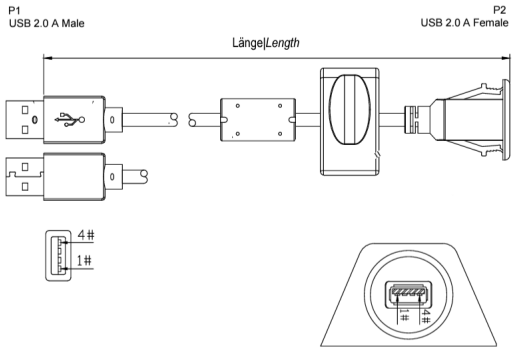





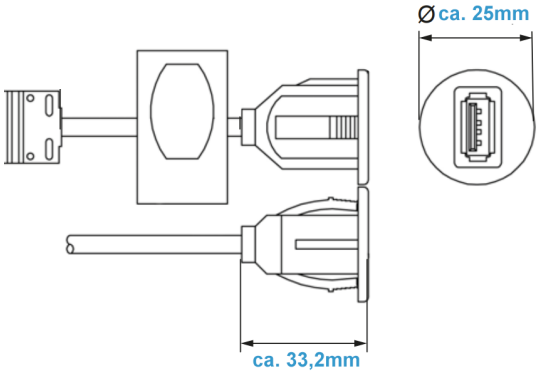



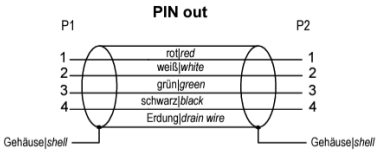

Aderquerschnitt / *Wire cross section*

