USB 3.0 Kabel AB PREMIUM-Qualität 180cm



Artikelnummer BU-180-SW
Länge 1800mm

Produktbeschreibung

USB-3-Kabel, 180cm, USB 3.0 kompatibel (Super-Speed-Modus), USB3-A-Stecker an USB3-B-Stecker, Farbe: schwarz

Technische Daten

- **USB 3.0 Kabel** Typ A-auf-B
- Länge: ca. 1.8m
- ANSCHLUSS 1: USB 3.0 **A** Stecker (männlich)
- ANSCHLUSS 2: USB 3.0 **B** Stecker (männlich)
- doppelte Kabel-Gesamtschirmung mit Geflecht + Folie mit Beidraht (drain)
- Innenleiter AWG28, Kupfer (CU), kein CCA "Copper Clad Aluminum" (kein kupferkaschiertes Aluminium)
- Kabelaufbau [(7x0.12 BC*1P)+ 7x0.12 BC+FAM]*2C+(7x12BC*1P)+7x12BC*2C+7x12BC+AEB(6X16X0.12AL)
- Außenmantel: PVC
- **USB 3.0 SuperSpeed** kompatibel
- abwärtskonpatibel zu USB 2.0 und USB 1.1
- geeignet für Datentransferraten bis zu **5 Gbit/s**
- als Ladekabel max. Leistung von 15 W
- Kontaktträger in Blau entsprechend USB 3.0 Norm
- Farbe: schwarz
- Kabeldurchmesser ca. 5mm
- z.B. für Drucker, Server, Kameras, externe USB-Festplatten
- Zolltarifnummer: 85444290
- Markenprodukt
- CE, WEEE, RoHS-konform

Weitere Bilder







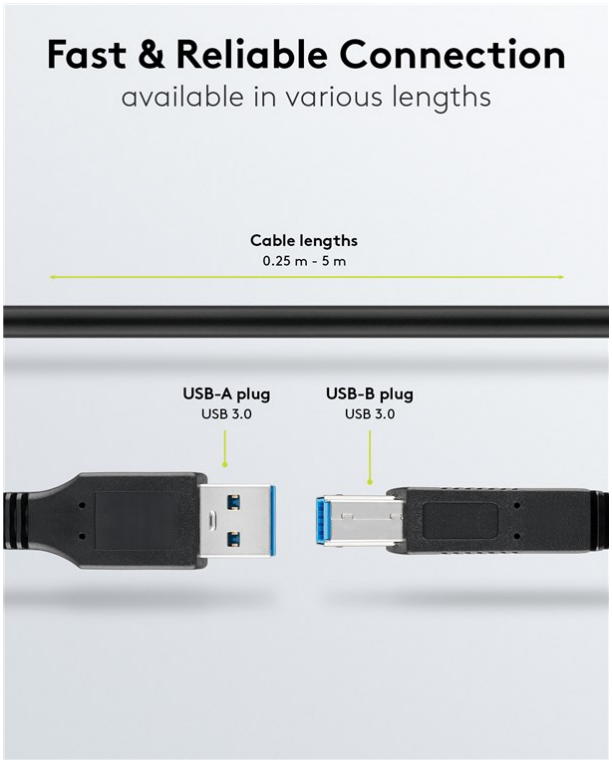




Versatile Use
for a stable data connection
Computer & laptop
External hard drives & other drives
Printers, scanners & 3D printers
Audio interfaces & MIDI devices
Docking stations & USB hubs

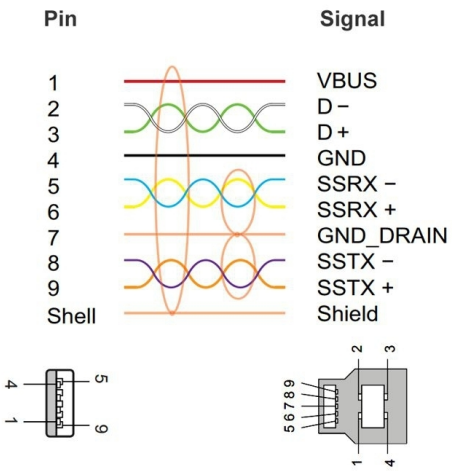
Pin
Signal
1 VBUS
2 D −
3 D +
4 GND
5 SSRX −
6 SSRX +
7 GND_DRAIN
8 SSTX −
9 SSTX +
Shell Shield