USB-Kabel AB - B gewinkelt NACH UNTEN 1m SILBER

Artikelnummer CU-BD-10
Länge 1000mm

Produktbeschreibung

USB-Kabel mit abgewinkeltem B-Stecker (nach unten), 1m, für USB 1.1 + USB 2.0, Premium-Qualität, Farbe: silber-transparent

Technische Daten

- USB-Kabel A/B mit B-Winkelstecker
- USB-Stecker Typ **B 90° NACH UNTEN abgewinkelt**
- USB-Stecker Typ A gerade
- PREMIUM-Qualität
- doppelt geschirmt
- Kupferadern in Stärke 24AWG/2C 28AWG/1P (Datenleitung paarig verdrillt: "twisted pair")
- USB 2.0 kompatibel und abwärtskompatibel zu USB 1.1
- geeignet für 1.5 Mbit/s (low speed), 12 MBit/s (full speed), 480 MBit/s (high speed)
- RoHS konform
- Farbe: silber-transparent
- Länge 1 Meter

Anwendung

Platzsparend
Das hier angebotene USB-Kabel hat einen um *90° abgewinkelten USB-Stecker Typ B*. Dadurch eignet sich das Kabel besonders für den *platzsparenden Anschluss* von USB-Geräten.

Winkelrichtung
Wir bezeichnen das Kabel als 90° NACH UNTEN abgewinkelt. Bitte prüfen Sie die Ausrichtung der USB-B-Buchse Ihres USB-Gerätes. Sie müssen die Position der 2 abgerundeten Ecken der USB-B-Buchse beachten. Möglicherweise ist das was wir als 'nach unten' bezeichen bei Ihnen nach oben, rechts oder links.

Wenn die beiden runden Ecken der USB-B-Buchse oben sind, zeigt das hier angebotene Kabel *NACH UNTEN* (in Einsteckrichtung gesehen).

Einsatz

z.B. für Telefone, Drucker, USB-HUBs, externe Festplattengehäuse, Scanner oder Webcams mit USB2-Anschluss.
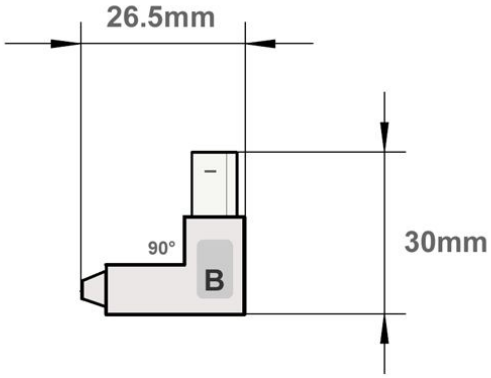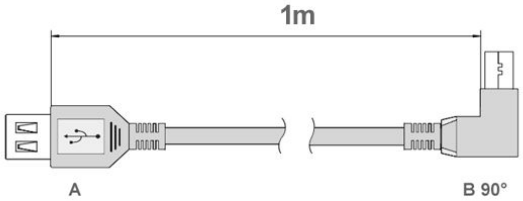
Weitere Bilder