WHITEFLEX Firewire Kabel 9-polig auf 6-polig 1m

Artikelnummer CF-96-010-WE
Länge 1000mm

Produktbeschreibung

WHITEFLEX Firewirekabel 9-polig auf 6-polig, 1m, Farbe: weiss, besonders flexibel, geringer Kabeldurchmesser, kurzer Steckerüberstand, Firewire 800/400 (IEEE1394b/a)

partsdata Tipps

Firewire 400/800 Adapterkabel
Firewirekabel vom Typ 9-polig auf 6-polig werden insbesondere bei Rechner-Systemen (z.B. Macs) eingesetzt, die nur noch eine Firewire 800 Schnittstelle (9-polig) besitzen. Diese 800er-Schnittstelle ist abwärtskompatibel zu Firewire 400 (bilingual). Mittels des 9-auf-6-Kabels können Sie Ihre alte Firewire-400-Peripherie weiterbenutzen.

weiss & flexibel
Das hier angebotene whiteflex Kabel ist mit einem besonders flexiblen Kabelmaterial ausgestattet. Der Kabeldurchmesser beträgt nur ca. 2,8mm.

Kleine Stecker-Bauform
Die Stecker der whiteflex Kabel sind zudem besonders klein konzipiert. Bei zahlreichen Anwendungen ist diese Platzersparnis sehr vorteilhaft.

Technische Daten

- Firewire 800/400 Adapterkabel
- 9-poliger Firewire-Stecker (biligual) auf 6-poligen Firewire-Stecker
- Länge 1 Meter | 1m
- whiteflex weiss & flexibel
- beidseitig besonders kleine Steckerbauform (Masse siehe Abb.)
- hochflexibles Kabelmaterial
- geringer Kabeldurchmesser von ca. 2.8mm
- UL-Kabelmaterial UL2725
- kompatibel IEEE1394a/b
- Datentransferrate max. 400 MBit/s (Firewire 400)
- BusPower durchgeschleift
- unterstützt S100, S200, S400
- für PC und Apple Mac Syteme
- Pinout/Belegung siehe Abb. oben
- Farbe: weiss

Ergänzen Sie Ihr System mit WhiteFlex Firewire. Hochflexible Kabel, die zuverlässig arbeiten. WhiteFlex Firewire ist LifeStyle pur, Technik und Schönheit kombiniert.
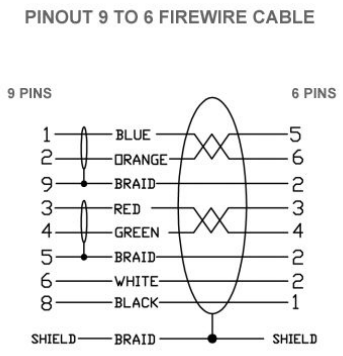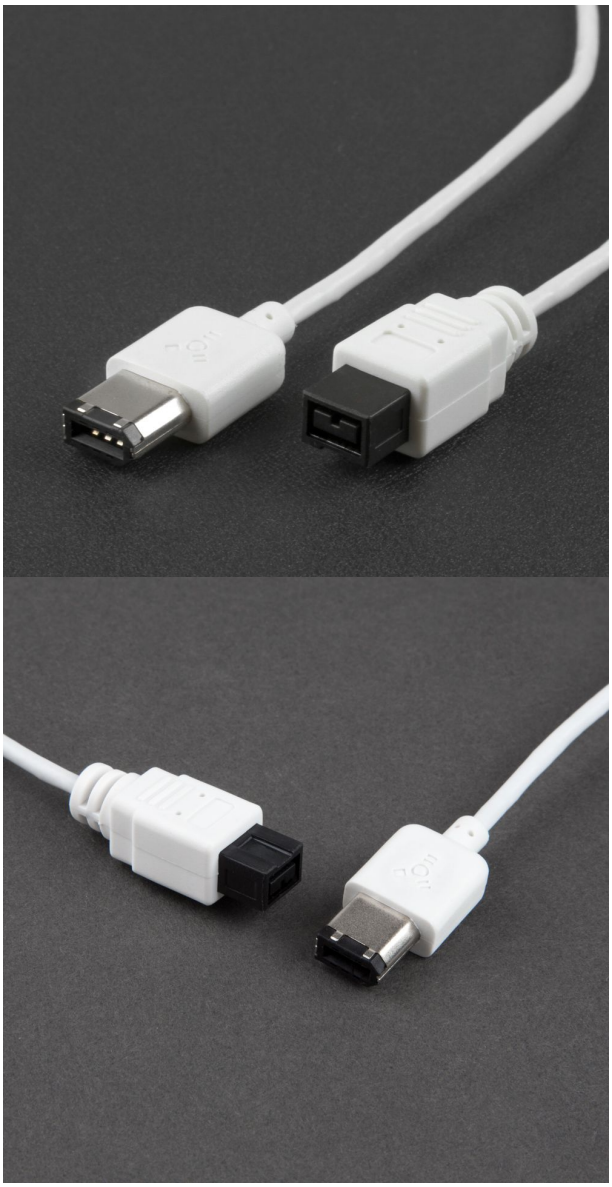
Weitere Bilder