Serielles Kabel DSub-9-Stecker an DSub-9-Buchse, 2m, z.B. für RS232

Artikelnummer C2-09-02
Länge 2000mm

Produktbeschreibung

Serielles Kabel DSub-9 männlich / DSub-9 weiblich, 2m, 9-polige Belegung 1:1, abgeschirmt, z.B. für RS232

---

partsdata Tipps

RS232, RS422...
Dieser DSub-9-Kabeltyp wird meist im Bereich *RS232, RS422 und RS485* eingesetzt. Wie bieten serielle Kabel mit DB9 in Längen bis 30 Meter an. Zudem sind DB25-Kabel verfügbar, auch in extra lang...

DSub-9 männlich auf weiblich
Die Ausführung mit *Stecker/Buchse* ist der Marktstandard dieser seriellen Verbindungsform. Die Buchsenseite des Kabel mit *9 Kontaktlöchern* wird in der Regel am PC einsteckt, an dem sich ein 9-poliger DSub-9-Port mit Stiften befindet. Externe Geräte mit seriellen Port haben ihrerseits meist Kontaktlöcher, so dass hier der Stecker des Kabels mit 9 Kontaktstiften eingesteckt werden kann. Der Schraubentyp UNC 4/40 ist bei RS-232 üblich. Metrische Verbindungen sind nicht verbreitet.

Stecker/Buchse richtig?
Bitte prüfen Sie, ob die Kabelausführung mit *Stecker auf Buchse* die richtige Verbindungsvariante für Sie ist. Bei uns im Shop sind alternativ auch Stecker/Stecker-Kabel (Art.-Nr. C1-09-...) und Buchse/Buchse-Kabel (Art.-Nr. C3-09-...) verfügbar bzw. kleine Gender-Changer, die eine Buchse in einen Stecker (Art.-Nr. K-100) und umgekehrt (Art.-Nr. K-101) wandeln.

Verfügbares Zubehör
für DSub-9 im Shop: Staubschutzkappen, Adapter, Gender-Changer, Umschaltboxen, serielle PC-Karten (PCI- und PCI-Express), Notebookkarten (PC-CARD/PCMCIA, ExpressCards)

Kabel als Verlängerung nutzen?
Falls Sie das hier angebotene Stecker/Buchse-Kabel als serielle Verlängerung nutzen wollen, so bestellen Sie bitte ein Doppelmuttern-Set (Art.-Nr. K-711) je Kabel dazu. Mittels dieser beidseitig offenen, langen Muttern können die zwei Kabelenden dann fest verbunden werden. Die Schrauben der zwei Stecker (Typ UNC4/40) werden von beiden Seiten in die Mutter geschraubt. Falls Ihr RS422-Kabel eine spezielle Belegung hat und Sie eine längere Verbindung wünschen, so kombinieren Sie bitte Ihr altes RS422-Kabel mit der hier angebotenen Verlängerung, die 1-zu-1 belegt ist.

Technische Daten

- Serielles 9-poliges Kabel
- Stecker DSub-9 männlich an DSub-9 weiblich (Stecker/Buchse)
- Länge: 2 Meter | 2m
- alle 9 Kontakte 1-zu-1 verbunden
- Handrändel-Schrauben auf beiden Seiten
- Schraubentyp UNC 4-40
- vergossene Qualitätsstecker (keine montierten Plastikhauben)
- vergoldete Kontakte
- abgeschirmt (Folienabschirmung)
- Kabel-Außendurchmesser ca. 5mm
- RoHS-konform (umweltfreundlich entsprechend EU-Richtlinien)
- Farbe: grau-beige
- Gewicht: 130gr
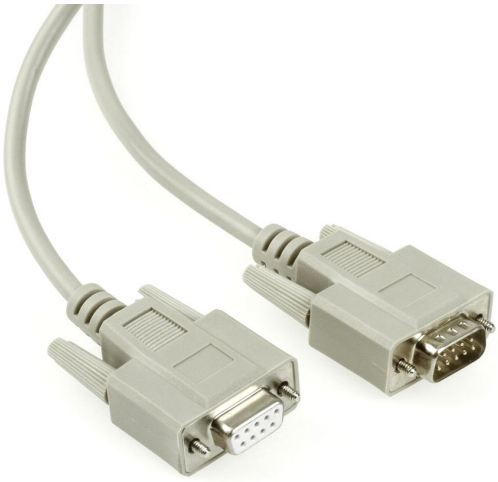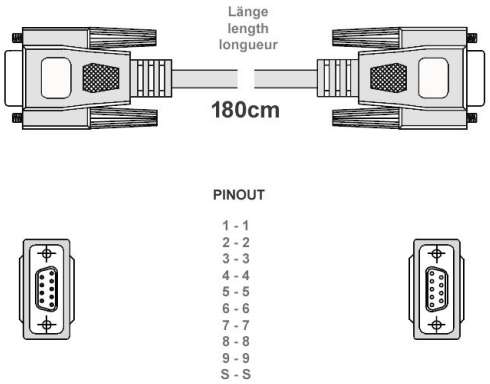
Weitere Bilder