USB-Kabel Type-C™ Stecker auf USB 2.0 A Stecker 50cm

Artikelnummer HX-CA2-05
Länge 500mm

Produktbeschreibung

USB-Kabel Type-C™ Stecker auf USB 2.0 A Stecker 50cm, Adernstärken: AWG 28/1P AWG 22/2C, zertifiziertes Kabel (TID 200000215), schwarz

Technische Daten

- USB Kabel C/A
- Stecker Typ C (type-C™) auf USB 2.0 A Stecker
- Länge: 0.5 Meter | 50m
- PREMIUM-Qualität
- zertifiziertes Kabel, USB-Fähnchen am Kabel: **TID 200000215**
- Adernstärke: Data AWG 28/1P, Power **AWG 22/2C (Kupferadern)**
- **d.h. sehr dicke Power-Adern**
- doppelte Abschirmung: Geflechtschirm (80%) + Folienschirmung
- Leitermaterial: Kupfer (CU)
- **USB 2.0 kompatibel** + abwärtskompatibel zu USB 1.1
- geeignet für 480 MBit/s (High Speed), 12 MBit/s (Full Speed) + 1.5 MBit/s (Low Speed)
- Kabeldurchmesser 3.7mm ±0.2mm
- geschirmte Steckverbinder
- vergoldete Kontakte
- Kabelbeschriftung: AWM 80°C 30V VW-1 28AWGx1P 22AWGx2C USB 2.0 HIGHSPEED CABLE
- mit integriertem Widerstand: 56 k?
- max. 3A
- Gewicht: 24gr (ohne Verpackung)
- Farbe: schwarz
- Tests: 100% open short & miss wire test, insulation resistance DC 200V 10 M? min, contactor resistance 3? max
- CE, WEEE, RoHS-konform (umweltfreundlich gemäß EU-Richtlinien)
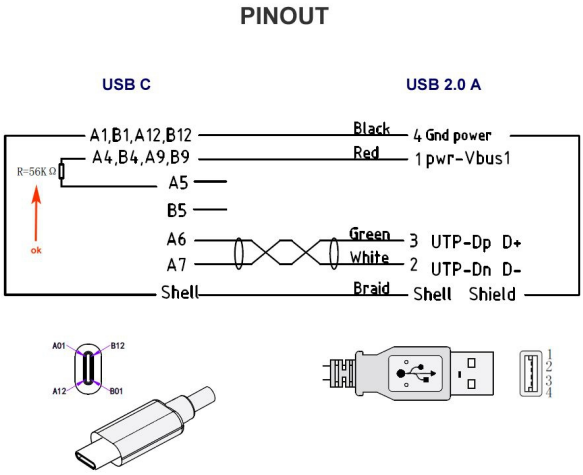
Weitere Bilder