USB-Kabel A auf Mini-B WINKEL NACH OBEN 1m

Artikelnummer ANG-UP-10
Länge 1000mm

Produktbeschreibung

USB-Kabel mit abgewinkeltem MINI-USB-B-Stecker (Winkel NACH OBEN), 1m, Stecker A gerade an Mini-B gewinkelt 90°

90° abgewinkeltes USB Mini B Kabel 1m

Platzsparende 90° Winkelung
Das hier angebotene spezielle USB 2.0 Kabel hat einen um *90° abgewinkelten Mini-Stecker Typ B*. Dadurch eignet sich das *Winkelkabel* insbesondere für den platzsparenden Anschluss von USB-Geräten.

Winkelrichtung oben/unten?
Wir bezeichnen das Kabel als *90° NACH OBEN gewinkelt*. Ob NACH OBEN auch bei Ihrer Anwendung stimmt, ist von der Position der Mini B USB-Buchse des Gerätes abhängig. Bitte prüfen Sie daher die Lage der Mini-B-Buchse Ihres USB-Gerätes. Die Buchse ist trapezförmig. Eine Seite ist länger, die andere kürzer.

90° nach oben abgewinkelt
Möglicherweise ist das, was wir als 'nach oben' gewinkelt bezeichnen, bei Ihnen nach unten gewinkelt oder nach rechts oder links. Zur Verdeutlichung der beiden 90° Winkelrichtungen (oben/unten) haben wir ein Erläuterungsbild erstellt.

Alternative Winkelungen
Abgewinkelte Mini-USB-Kabel sind bei partsdata auch in den *Versionen 'nach rechts' und 'nach links'* im Programm. Die Version *Mini B 90° NACH UNTEN gewinkelt* ist ebenfalls verfügbar.

Technische Daten

- USB 2.0 Kabel mit abgewinkelten Mini B Stecker
- Länge: 1 Meter | 1m
- *90° Winkelung Mini B NACH OBEN*
- d.h. Abwinkelung zur breiten Seite des Mini B Steckers
- Anschlüsse: USB 2.0 A Stecker auf USB 2.0 Mini B Stecker, 5-polig (männlich/männlich)
- doppelt abgeschirmtes Kabelmaterial
- Adernstärken: 28AWGx1P & 28AWGx2C, Kupfer
- Kabelaufdruck: AWM STYLE 2725 80°C 30V VW-1 USB 2.0 HIGH SPEED CABLE ROHS
- Kabeldurchmessser ca. 4mm
- USB 2.0 kompatibel, abwärtskompatibel und USB 1.1
- RoHS-konform gemäß aktueller EU-Normen
- Zolltarifnummer: 85444290
- Gewicht: 28gr
- Farbe: schwarz
- für Einsatz bei beengten Raumverhältnissen
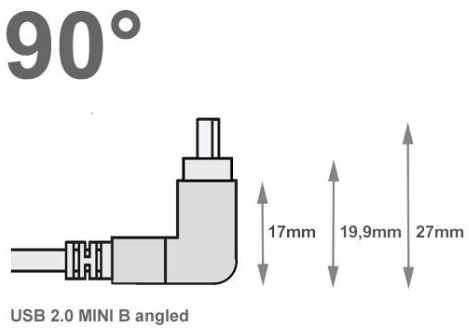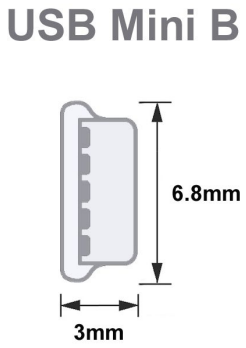
Weitere Bilder