Firewire 800 Kabel in PREMIUM-Qualität, 2x 9-polig, schwarz, 4.5m



Artikelnummer CF-99-045
Länge 4500mm

Produktbeschreibung

Firewire 800 Kabel (IEEE-1394b), 4.5m, PREMIUM-Qualität, 9-polig auf 9-polig, 800 MBit/s (S800), Farbe: silber-transparent

partsdata Tipps

PREMIUM-Qualität
Das *Firewire 800 Kabel* sind mehrfach geschirmt und hat paarig verdrillte Leitungen. Die Farbe ist silber-transparent. Der Techno-Look passt hervorragend zu Apple Mac und zu modernen PCs. Als Schirmung wird ein engmaschiger, verzinnter Kupfeldraht-Geflechtschirm verwendet und zudem eine flexible Aluminiumfolie.

Beidseitig 9-polige Stecker
Das IEEE1394b-Kabel ist mit zwei 9-poligen Steckern (BETA) ausgestattet und stellt Bus-Power zur Verfügung.

Stecker-Typ BETA
Das Firewire 800 Kabel ist mit sogenannten *BETA-Stecker*n ausgestattet. Dies ist korrekt, da Sie die volle Geschwindigkeit von Firewire 800 nutzen wollen. Sogenannte LEGACY-Stecker sind für geringere Geschwindigkeiten (400 Mbps) vorgesehen, was für Adaptierungskabel mit 9-auf-6- oder 9-auf-4-polig richtig ist, aber für 800 Mbps-Verbindungen falsch. Sie bestellen also sicher das richtige Kabel.

Anwendung
Das PREMIUM-Kabel kann z.B. für den Anschluss einer Firewire 800 Festplatte an einen Firewire 800 Controller verwendet werden.

Hinweis für Profi-Fotografen

Die FireWire-800-Stecker dieses Kabels passen leider nicht für Phase One Digitalrückteile, z.B. Modell IQ180, weil sie minimal zu dick sind. Einige Kunden haben sich in diesem Fall beholfen und die Stecker mit einem scharfen Cuttermesser ein wenig seitlich verkleinert. Wenn man dies vorsichtig angeht, kann man einen sehr guten Halt des Steckers im Rückteil erzielen. Ein Vorteil ist die kleine Steckerbauform (siehe Zeichnung, 28mm Länge). Die Stecker stehen aus dem Back nicht mehr störend heraus.

Technische Daten

- Firewire 800 Kabel
- Länge: 4,5 Meter | 4,5m | 450cm (max. Länge für 400 Mbit/s)
- beidseitig 9-poliger Firewire 800 Stecker (BETA)
- IEEE1394b kompatibel
- PREMIUM Qualität
- mehrfach geschirmtes Kabel mit paarig verdrillten Leitungen ("twisted pairs")
- UL-Kabelmaterial (22#*2C+(25#*1P+D+A+Mylar)*2C+Mylar+A+B-TT02-7.5 U20276
- Bus-Power ist durchgeführt
- bis 800 MBit/s (Mbps)
- Kabeldurchmesser ca. 4.8mm
- vergossene Stecker mit angegossener Zugentlastung
- kleine Steckerbauform
- RoHS-konform (entspricht EU-Umweltschutz-Richtlinie)
- Farbe: silber-transparent

Weitere Bilder

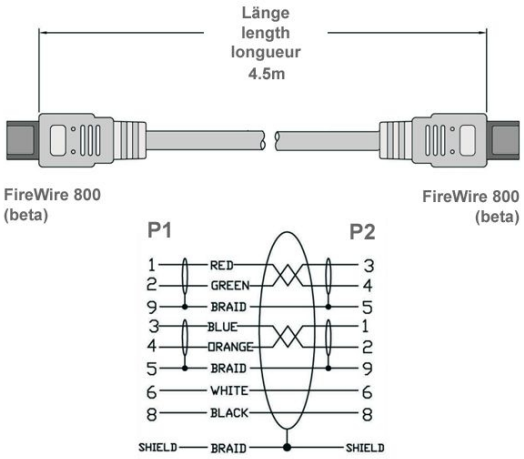







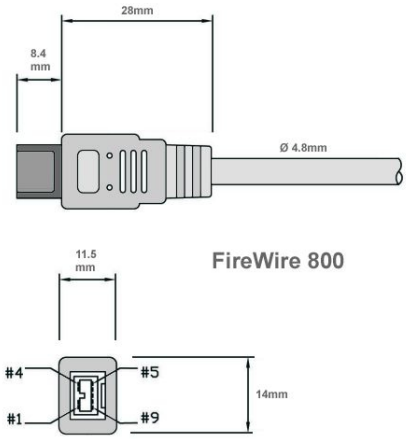
28mm
8.4
mm
Ø 4.8mm
11.5
mm
FireWire 800
#4
#5
#1
#9
14mm


28mm

