USB-Kabel Type-C™ Stecker auf USB 2.0 A Stecker 1m

Artikelnummer HX-CA2-10
Länge 1000mm

Produktbeschreibung

USB-Kabel Type-C™ Stecker auf USB 2.0 A Stecker 1m, schwarz

Technische Daten

- USB Kabel C/A
- Stecker Typ C (type-C™) auf USB 2.0 A Stecker
- Länge: 1 Meter | 1m
- PREMIUM-Qualität
- doppelte Abschirmung: Geflechtschirm + Folienschirmung
- geschirmte Steckverbinder
- vergoldete Kontakte
- Leitermaterial: Kupfer (CU)
- **USB 2.0** kompatibel + abwärtskompatibel zu USB 1.1
- geeignet für 480 MBit/s (High Speed), 12 MBit/s (Full Speed) + 1.5 MBit/s (Low Speed)
- Adernstärke: Data AWG 28/1P, Power **AWG 22/2C (Kupferadern)**
- **d.h. sehr dicke Power-Adern**
- Kabeldurchmesser 3.7mm ±0.2mm
- Kabelbeschriftung: AWM 80°C 30V VW-1 ...
- USB-Fähnchen am Kabel: TID 200000215
- mit integriertem Widerstand: 56 k?
- max. 3A
- Gewicht: 40gr (ohne Verpackung)
- Farbe: schwarz
- CE, WEEE, RoHS-konform (umweltfreundlich gemäß EU-Richtlinien)
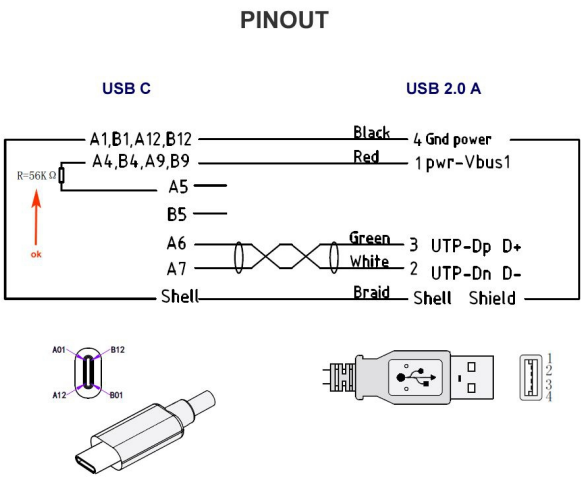
Weitere Bilder