USB-Kabel mit abgewinkeltem A-Stecker 90° NACH OBEN 3m



Artikelnummer CU-AUP-30
Länge 3000mm

Produktbeschreibung

USB-Kabel mit 90° abgewinkeltem A-Stecker (NACH OBEN), 3m, für USB 2.0 + USB 1.1, Premium-Qualität: doppelt geschirmt, AWG28/1P AWG24/2C, Farbe: schwarz

Technische Daten

- USB-Kabel A/B mit A-Winkelstecker
- USB-Stecker Typ **A 90° nach oben gewinkelt**
- Stecker-Überstand nur 13mm (Kunststoff-Gehäuse des Winkelsteckers in Steckrichtung gemessen)
- PREMIUM-Qualität
- doppelt geschirmt
- Datenleitung paarig verdrillt ("twisted pair")
- Kupferadern in Stärke 28AWG/1P 24AWG/2C
- Zulassung des Kabelmaterials UL 2725
- USB-Stecker Typ A an Typ B
- kompatibel USB 2.0 und USB 1.1
- geeignet für 1.5 Mbit/s (low speed), 12 MBit/s (full speed), 480 MBit/s (high speed)
- RoHS konform
- Farbe: schwarz
- Länge: 3 Meter

Anwendung

90° Winkelung spart Platz

Das hier angebotene USB-Kabel hat einen um *90° abgewinkelten USB-Stecker Typ A*. Dadurch eignet sich das Kabel besonders für den *platzsparenden Anschluss*. Der Stecker-Überstand beträgt nur ca. 13mm. Um diesen geringen Überstand zu realisieren, haben wir extra ein spezielles Tooling gefertigt.

USB A nach unten, oben, links oder rechts 90° gewinkelt?

Wir bezeichnen das Kabel als *90° NACH OBEN* abgewinkelt. Bitte prüfen Sie die Ausrichtung der USB-A-Buchse Ihres Gerätes. Sie müssen die Position des weißen Kontakt-Trägers in der USB-A-Buchse beachten. Möglicherweise ist das, was wir als *'nach oben'* bezeichnen bei Ihnen nach unten gewinkelt oder 90° nach rechts oder links. Bitte schauen Sie sich obige Beispielanwendung und *Winkelrichtung* an.

USB-Winkel-Varianten verfügbar

Wir bieten USB-Kabel mit abgewinkeltem Stecker Typ A in allen 4 möglichen Winkelrichtigen an. Zudem führen wir *beidseitig gewinkelte* USB-Kabel.

Weitere Bilder



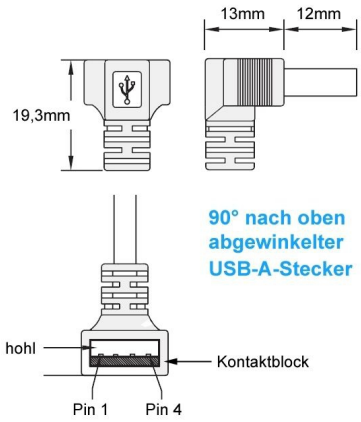






13mm

