Micro B USB 2.0 Kabel PREMIUM-Qualität mit Kupferadern AWG28/24, 180cm

Artikelnummer CU-B30-180
Länge 1800mm

Produktbeschreibung

Micro B USB 2.0 Kabel, PREMIUM-Qualität mit dickeren Poweradern (5V AWG24/2C, Data AWG28/1P), Kupferlitzen, doppelt geschirmt, Stecker A an Micro-B, 180cm

Technische Daten

- Micro B USB 2.0 Kabel
- Anschluss 1: USB 2.0 Stecker Typ A männlich (für Anschluss an PC, Netzteil u.a.)
- Anschluss 2: USB 2.0 Micro B Stecker männlich 5-polig (4-polig belegt)
- PREMIUM-Qualität
- mit dickeren Stromadern für schnelleres Aufladen
- doppelte Abschirmung mit Folienschirm + Geflechtschirm
- geschirmte Steckverbinder
- Datenleitungen paarig verdrillt (twisted pair)
- Adernstärken: AWG28/1P (Daten) und AWG24/2C (Power)
- Leitermaterial: Kupfer (CU)
- USB 2.0 High Speed und abwärtskompatibel zu USB 1.1
- geeignet für 480 MBit/s (high speed), 12 MBit/s (full speed) und 1.5 MBit/s (low speed)
- Zolltarif-Nr.: 85444290
- z.B. für Smartphones, Handys, Digitalkameras
- Farbe: schwarz
- CE, WEEE, RoHS-konform

partsdata Tipps

PREMIUM: dickere Powerleitungen
Handelsübliche Handykabel sind meist mit sehr dünnen Kupferadern ausgestattet, was den Ladevorgang verlangsamt. Wir haben daher extra *Kabel mit dickeren Adern* (AWG 24) fertigen lassen. Insbesondere bei langen Kabelverbindungen macht sich die bessere Verbindung deutlich bemerkbar.

Doppelte Schirmung

Zudem sind unsere PREMIUM-Kabel mit verzinntem Geflechtschirm höherer Güte besser abgeschirmt. Unterstützt durch flexible Aluminiumfolie werden negative Auswirkungen elektro-magnetischer Störungen auf den Datenfluss reduziert. Ein ungestörten Datentransfer arbeitet schneller, was sich insbesondere bei großen Dateien bemerkbar macht. Die verbesserte Schirmung wirkt sich zudem positiv gegen Elektrosmog aus.

USB Micro B Stecker
Micro-B-Stecker kommen bei aktuellen *Mobiltelefonen und Digitalkameras* zum Einsatz. Der Micro-Standard wurde eingeführt, damit mobile Geräte wie *Smartphones, Handys, Tablet PCs und MP3-Player* noch flacher werden können.
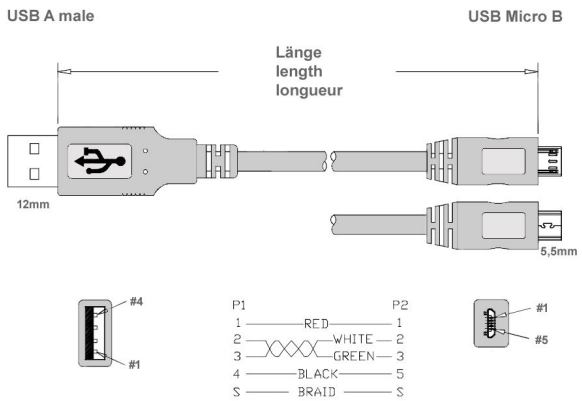
Weitere Bilder