Kaltgerätekabel C13 NACH OBEN abgewinkelt 3m

Artikelnummer CK3-UP-300
Länge 3000mm

Produktbeschreibung

Beidseitig gewinkeltes Kaltgerätekabel für Kontinental-Europa (Deutschland, Frankreich u.a.), 3m, 3G x 1mm², Schutzkontakt-Stecker CEE 7/7 E+F (90°) an Kaltgeräte-Stecker C13 (90° gewinkelt NACH OBEN)

partsdata Tipps

Beidseitig abgewinkeltes Kaltgerätekabel
Das hier angebotene Stromkabel hat auf beiden Seiten *um 90° abgewinkelte Stecker*. Das Besondere ist die 90° *Winkelung des Kaltgerätesteckers*. Durch die Winkelung eignet sich das Stromkabel besonders für den platzsparenden Anschluss.

Kaltgerätestecker 90° NACH OBEN gewinkelt?
Wir bezeichnen den Kaltgeräte-Stecker als *90° NACH OBEN gewinkelt*. Bitte prüfen Sie die Ausrichtung des Kaltgeräte-Anschlusses Ihres Gerätes. Möglicherweise ist das, was wir als *'nach oben'* bezeichnen, bei Ihnen 90° nach unten, rechts oder links. Sie müssen die abgeschrägten Ecken den Steckers bzw. der Buchse beachten. Wenn man in Einsteckrichtung von hinten auf den Stecker schaut und die abgeschrägten Ecken des Kaltgerätesteckers oben sind, geht das Kabel *90° nach OBEN* weg.

Schutzkontakt-Stecker 90° gewinkelt
Der 90° *gewinkelte Netzstecker* ist ausgeführt als Kombistecker-Typ E+F gemäß CEE-7/7-System. Durch das *CEE-7/7-System* wird die Verwendbarkeit des Kabels auch in französisch geprägten Gebieten sichergestellt (Belgien, Marokko, Monaco, Polen, Slowakei, Tschechien, Tunesien, Frankreich und ein Teil der ehemaligen Kolonien). Die Schutzkontakt-Steckerart CEE 7/7 E+F hat ein ergänzendes Loch für den französischen Erdungszapfen.

Technische Daten

- Stromkabel mit *2 Winkelsteckern* für Kontinental-Europa
- Kaltgerätestecker IEC-C13 ***90° NACH OBEN GEWINKELT***
- Schutzkontakt-Stecker CEE 7/7 E+F 90° gewinkelt
- Adern-Querschnitt: 3 x 1mm² (dicker als bei 180cm)
- RoHS konform
- Material: H05VV-F
- Zulassung: VDE, NF, DEMKO, FINKO, KEMA, CEBEC, OVE, IMQ, SEV, SAA
- Farbe: schwarz
- Kabellänge 3 Meter | 3m

Kaltgerätestecker IEC-60320 C13
... werden für den Stromanschluss von Geräten verwendet, die im Betrieb keine oder kaum Wärme entwickeln (z.B. PCs). Die Anschlussart ist im *IT-Bereich* verbreitet, bei professionellen Audio- und Video-Geräten und in der Bühnentechnik. Die maximale Temperatur des Steckers darf 70°C nicht überschreiten und der maximale Stromdurchfluss ist auf 10 A festgelegt. Die Dicke der Kupferadern von 3 x 1mm² ist die korrekt Stärke für die Kabellänge von 3m.

Verwendbar in den Ländern...
Deutschland, Afghanistan, Algerien, Andorra, Belgien, Bosnien-Herzegowina, Bulgarien, Estland, Finnland, Griechenland, Indonesien, Island, Kroatien, Lettland, Litauen, Luxemburg, Mazedonien, Montenegro, Moldawien, Niederlande, Norwegen, Österreich, Portugal, Rumänien, Russland, Schweden, Serbien, Slowenien, Spanien, Südkorea, Ukraine, Ungarn, Frankreich, Marokko, Monaco, Polen, Slowakei, Tschechien und Tunesien.

Nachfolgend genannte europäischen Länder haben eigene, mechanisch und z.T. elektrisch inkompatible Systeme: Großbritannien, Irland, Malta und Zypern (Stecker-Typ G), Dänemark (Stecker-Typ K), Italien (Stecker-Typ L / bei neuen Steckdosen ist eine Kombination aus Typ L und Schuko anzutreffen), Schweiz und Liechtenstein (Stecker-Typ J). Stromkabel für diese Länder haben wir ebenfalls im Programm. In Syrien und Türkei existiert nach unserer Kenntnis keine offizielle Norm, der Schukostecker wird dort aber üblicherweise verwendet. Kaltgerätestecker passen nicht in Warm- oder Heißgerätebuchsen. Eine Übersicht zu den international unterschiedlichen Stromsteckern finden Sie bei wikipedia.org unter dem Stichwort "Länderübersicht Steckertypen, Netzspannungen und -frequenzen".
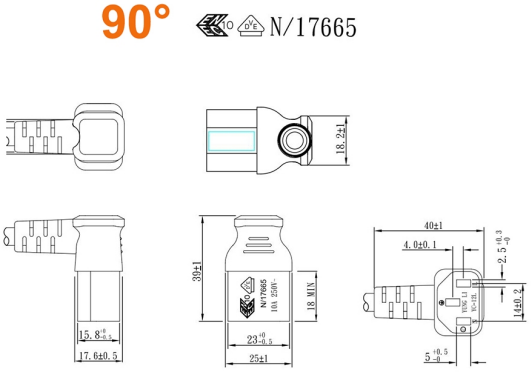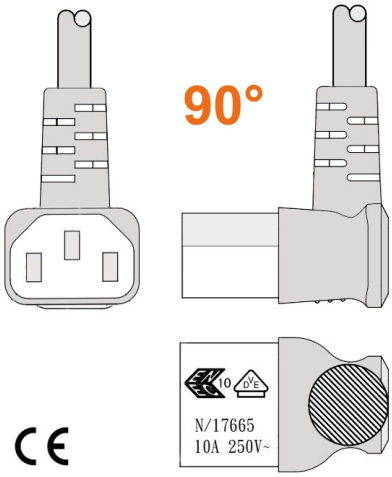
Weitere Bilder